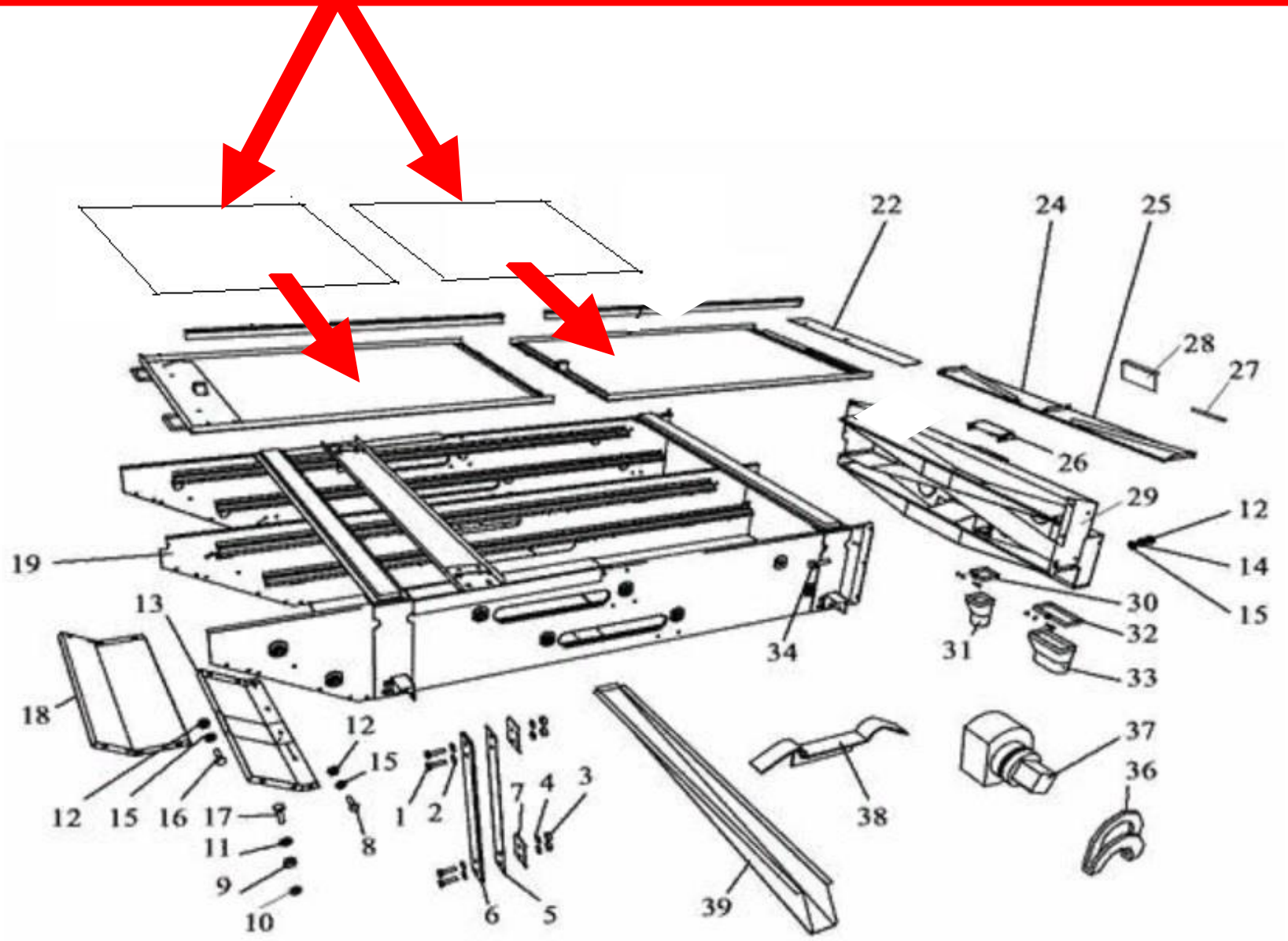Решето 740х990 круглые отверстия диаметр 8,5мм